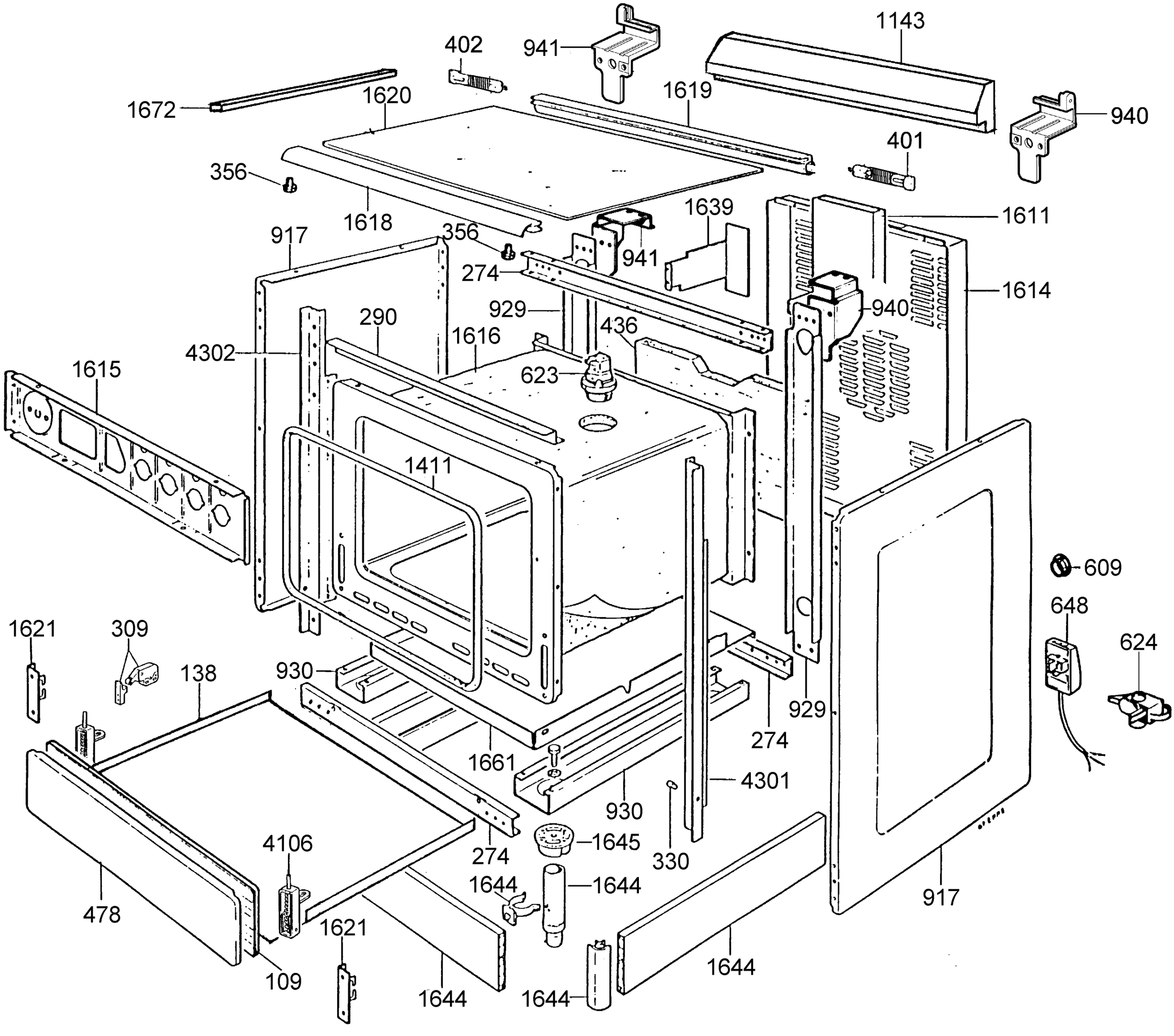
1143
402
941
1672
1620
1619
940
401
356
1618
1639
1611
917
356
941
274
1614
929
940
290
436
4302
1616
623
1615
1411
609
648
624
1621
309
138
930
929
274
1661
4301
930
4106
1645
274
330
1644
1644
478
1621
917
109
1644
1644
1644

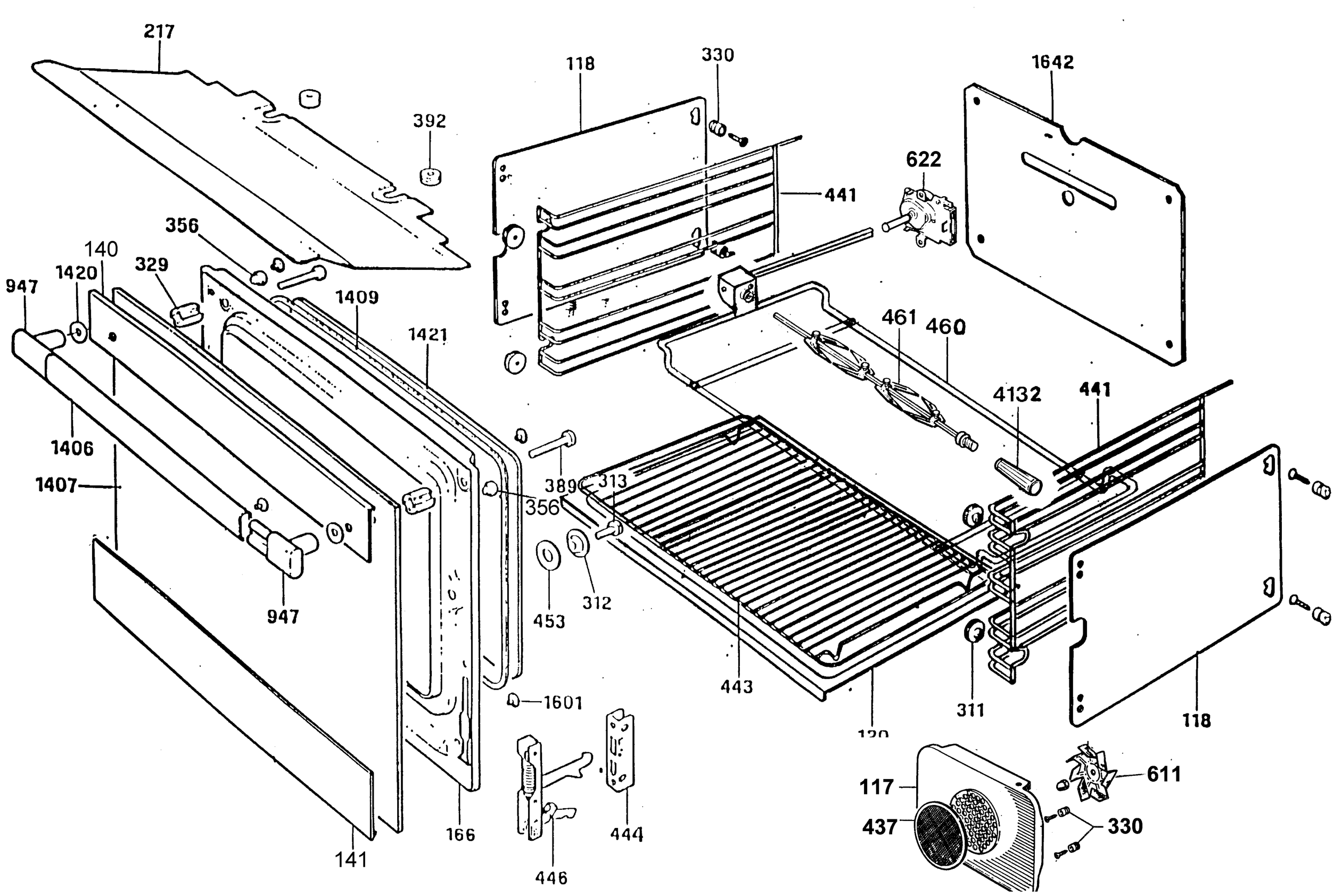
217
392
118
330
1642
622
441
356
140
329
1420
947
1409
1421
461
460
4132
441
1406
1407
389
313
356
947
453
312
443
311
118
1601
120
117
611
437
330
166
444
141
446

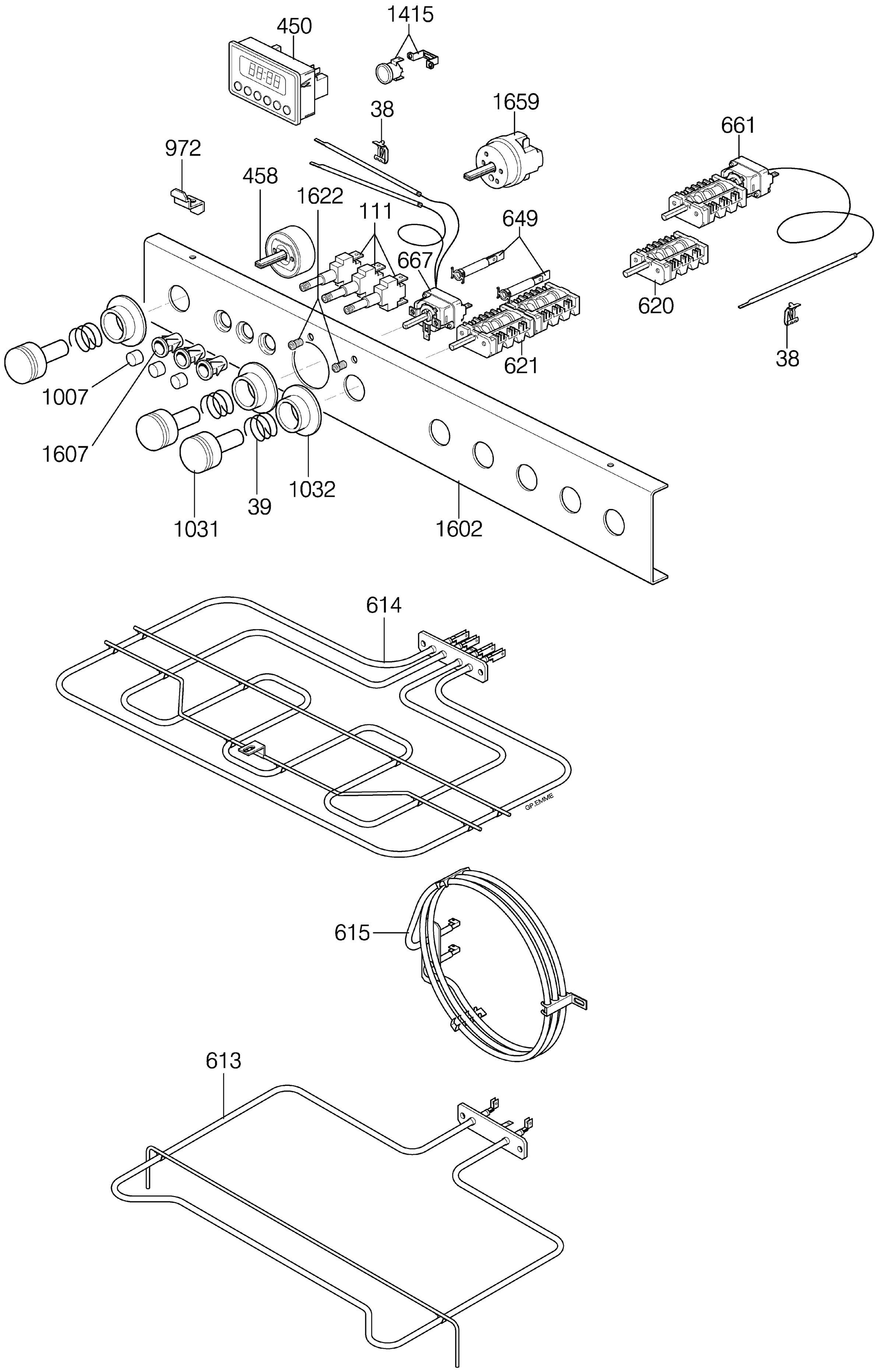
450
1415
38
1659
661
972
458
1622
111
649
667
620
621
38
1007
1607
1031
39
1032
1602
614
GP.EMME
615
613

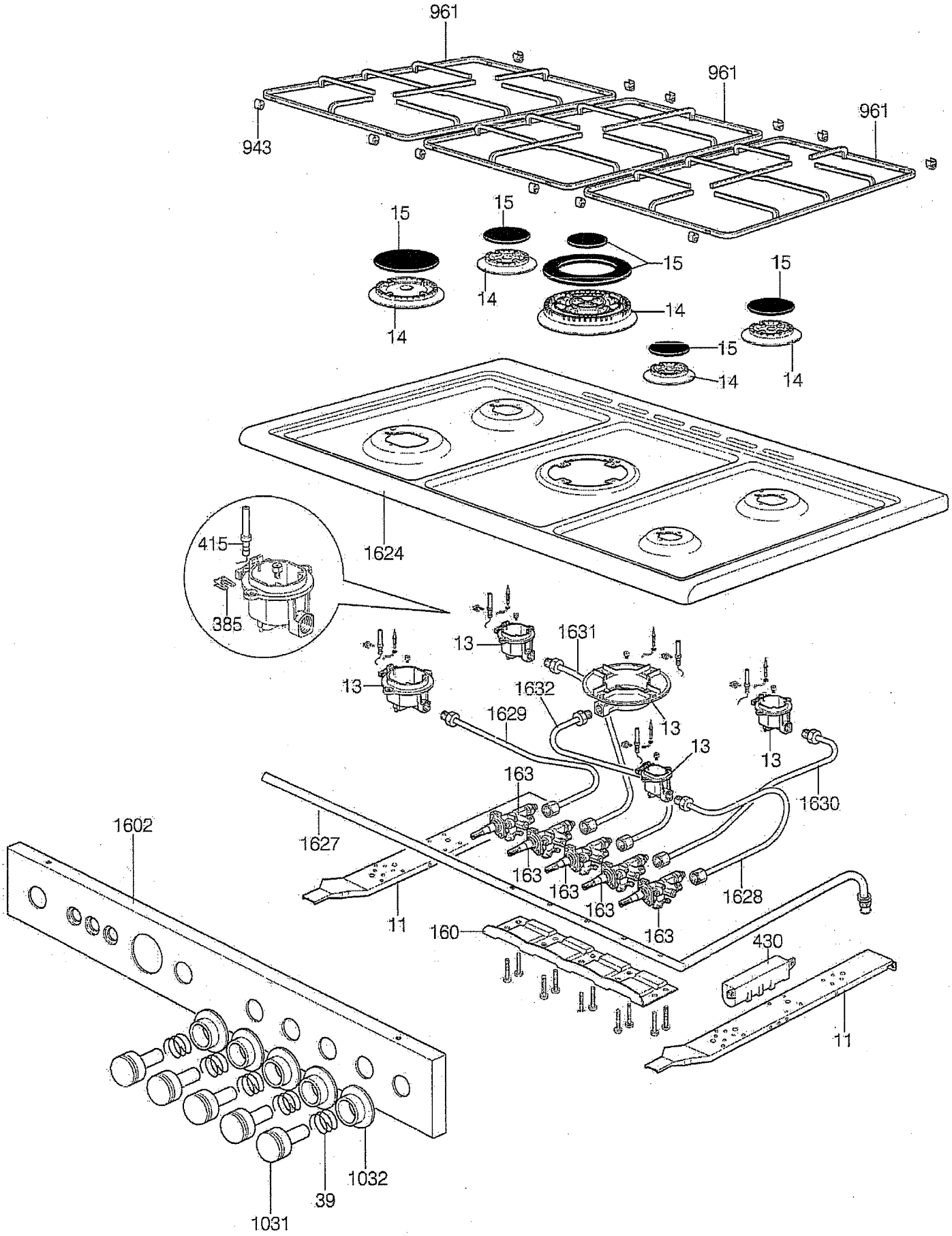
961
961
961
943
15
15
15
15
14
14
14
15
14
14
1624
415
385
13
1631
13
1632
1629
13
13
13
163
1630
1602
1627
163
163
163
1628
11
160
163
430
11
1032
39
1031

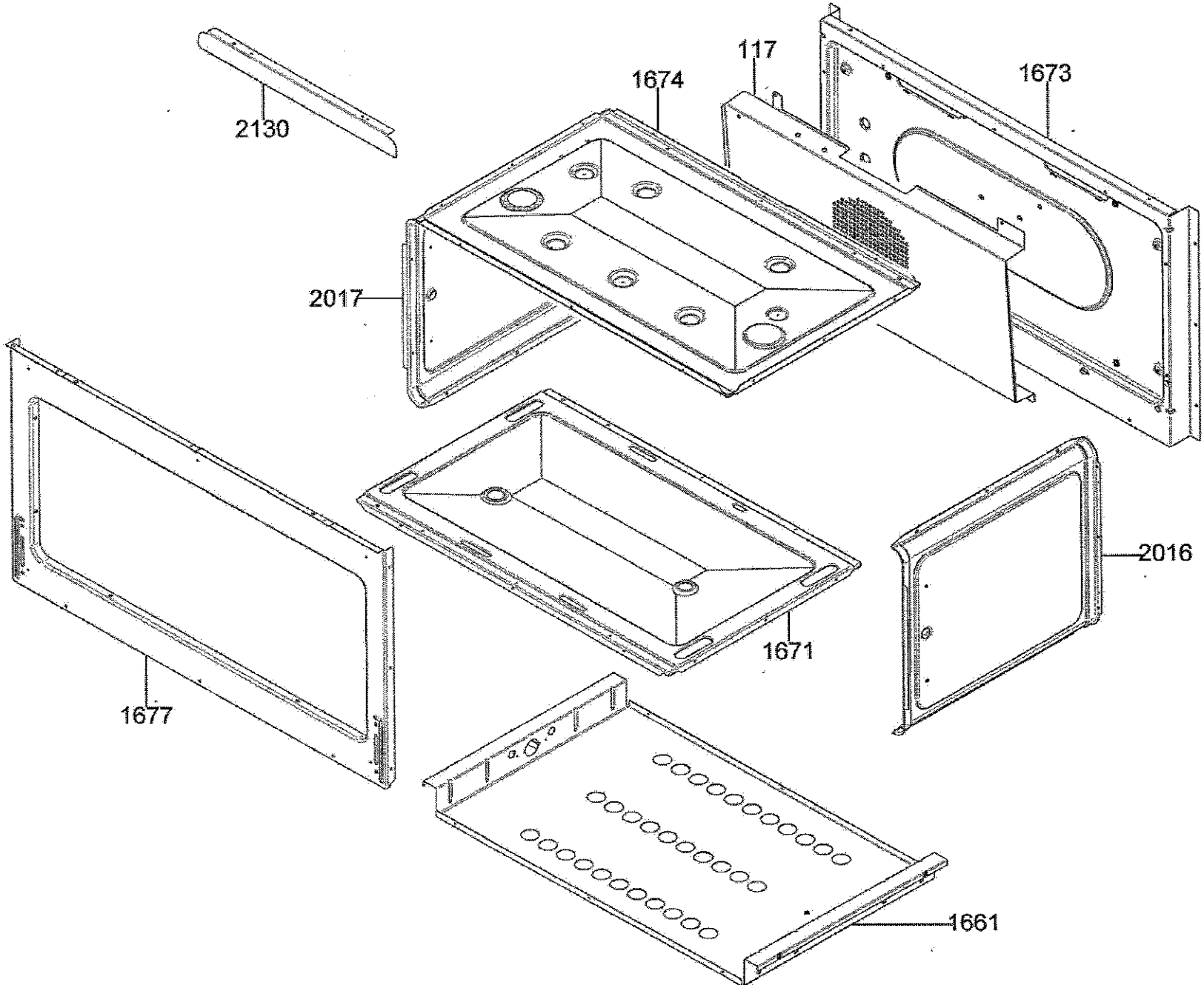
2130
1674
117
1673
2017
2016
1671
1677
1661